et al.

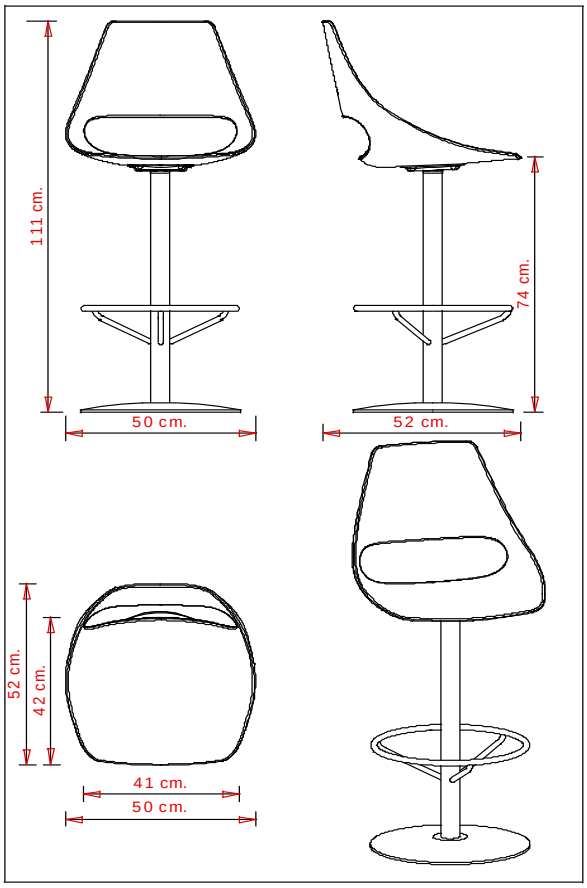

SCHEDA TECNICA

articolo	**333**
denominazione	**sgabello ECHO**

dimensioni di massima		
altezza	cm.	111
larghezza	cm.	50
profondità	cm.	52
altezza seduta	cm.	74
peso	Kg.	14

principali componenti del fusto	
Base	base in lamiera diametro 420 spessore 6 mm
Colonna	tubo acciaio Fe360 diam. 50 sp. 2
Cerchio appoggiapiedi	tubo acciaio Fe360 diam. 16 sp. 1,5
Traversini appoggiapiedi	tubo acciaio Fe360 diam. 14 sp. 1,5
Piastra	piastra in lamiera stampata sp.2,5 mm

Saldature	a filo continuo

Finiture base	verniciato con polveri termoindurenti
	cromato

Finiture colonna	verniciato con polveri termoindurenti
	cromato

Note	prima della verniciatura il fusto viene sempre sottoposto a trattamento di sabbiatura e sgrassaggio

Scocca	in tecnopolimero composito multistrato a densità variabile

imballo
1 pezzo per scatola
mc.0,36